Схемы окон и витражей

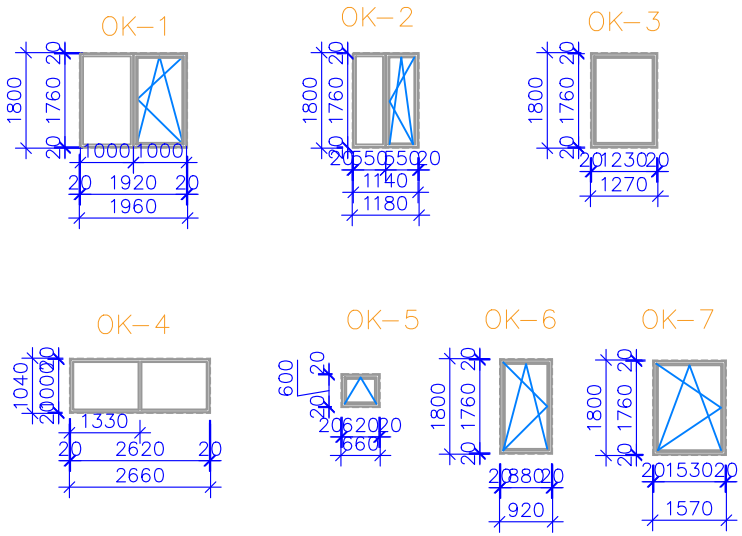

Спецификация элементов заполнения проемов

Марка. поз.	Обозначение	Наименование	Количество, шт. 1эт.	2эт.	3эт.	Всего	Площадь, м2	Примечание
		ОКНА						
ОК–1	ГОСТ 21519–2022	ОА КП 1760(h)–1920	12			12	3,56	Наружный, цвет переплетов коричневый RAL 8017
ОК–2	ГОСТ 21519–2022	ОА КП 1760h)–1140	2			2	2,17	Наружный, цвет переплетов коричневый RAL 8017
ОК–3	ГОСТ 21519–2022	ОА КП 1760(h)–1230	1			1	2,06	Наружный, цвет переплетов коричневый RAL 8017
ОК–4	ГОСТ 21519–2022	ОА КП 1000(h)–2620	2			2	2,58	Наружный, цвет переплетов коричневый RAL 8017
ОК–5	ГОСТ 21519–2022	ОА КП 600(h)–620	1			1	0,39	Наружный, цвет переплетов коричневый RAL 8017
ОК–6	ГОСТ 21519–2022	ОА КП 1760(h)–880	2			2	0,75	Наружный, цвет переплетов коричневый RAL 8017
ОК–7	ГОСТ 21519–2022	ОА КП 1760h)–1530	1			1	1,94	Наружный, цвет переплетов коричневый RAL 8017
		ВИТРАЖИ						
В–1	ГОСТ 21519–2022	ОА КП 1700(h)–4840	8				8,16	Наружн. Однокамерный стеклопакет, створки поворотно–откидные. Цвет переплетов коричневый RAL8017. Глухие участки, панель "сэндвич", цвет белый RAL9003. Цвет переплетов белый RAL9003
В–2	ГОСТ 21519–2022	ОА КП 3200(h)–4430	1				14,11	Однокамерный стеклопакет с дверью 1050х2100h от отм. +3.000
В–3	ГОСТ 21519–2022	ОА КП 3600(h)–6220	1				22,4	–
		ПОДОКОННЫЕ ДОСКИ						
Пд–1	ГОСТ 30673–2013	Профиль ПВХ 2100х500х20	12				1	
Пд–2	ГОСТ 30673–2013	Профиль ПВХ 1300х500х20	3				0,3	
Пд–3	ГОСТ 30673–2013	Профиль ПВХ 1100х500х20	2				0,5	
Пд–4	ГОСТ 30673–2013	Профиль ПВХ 1200х500х20	1				0,5	

Примечание.
1. Внутренние откосы оштукатурить высококачественной штукатуркой, затереть, загрунтовать, покрасить водоэмульсионной краской.
Площадь откосов – 48,0 м2
2. Окна и витражи выполнить однокамерными.

Условные обозначения:

– глухие участки, панель"сэндвич", цвет белый RAL9003

– Однокамерный стеклопакет.

Согласовано

Взам. инв. №

Подпись и дата

Инв. № подл.

Изм.	Кол.уч.	Лист	N док.	Подпись	Дата
Исполнит.		Соловьева			01.12.23
Н. контр.		Рукинова			01.12.23
ГИП		Кулаков			01.12.23

1/11–22– АРЗ

«МТФ №10 на 2000 фуражных коров Краснодарского края», расположенная на земельном участке с кадастровым номером 23:11:0702000:1047 в Челбасском сельском поселении Каневского района»

Доильно–молочный блок с АБК (позиция 3 по ГП)

Стадия	Лист	Листов
Р		

Спецификация элементов заполнения проемов

ООО "ГЕОпроект"